NEW BLADE RACING RX1 Style by Moraga

Piloto _____
Fecha _____
Circuito _____

Temp. Aire _____
Temp. Circuito _____
Condiciones Amb. _____

Test ☐ Carrera ☐ Campeonato _____ Clasificación _____ Subfinal _____

Eje Delantero

Pistón

Aceite

Muelle

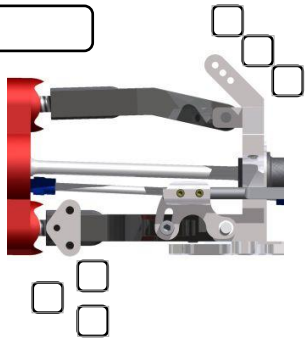

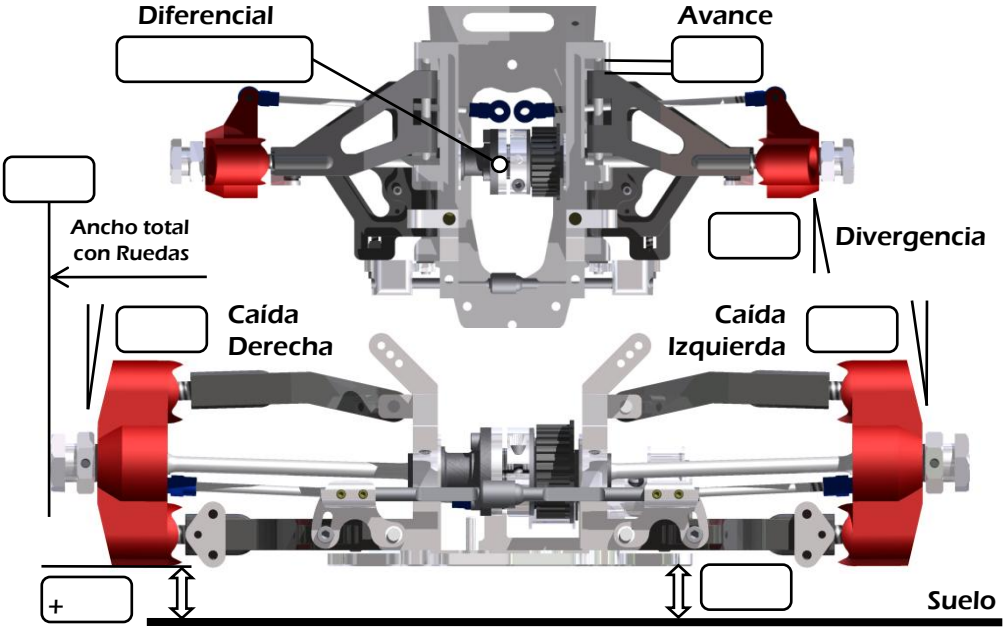

Eje Trasero

Pistón

Aceite

Muelle

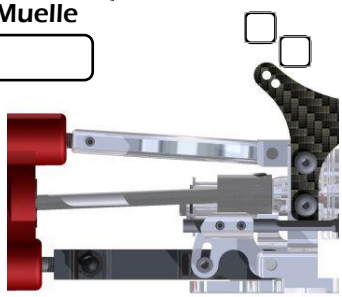

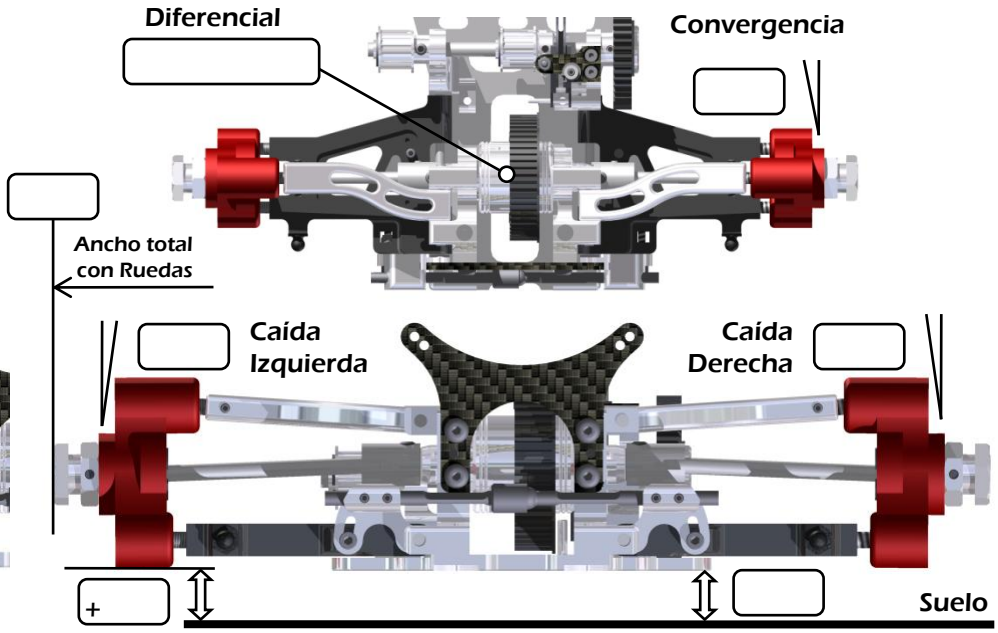

Estabilizadoras

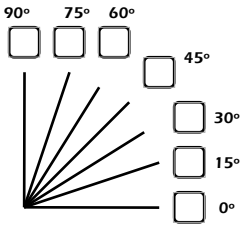

Delantera

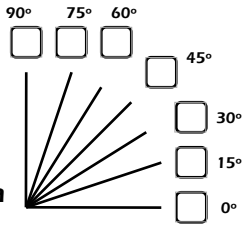

Trasera

Desarrollo

Campana

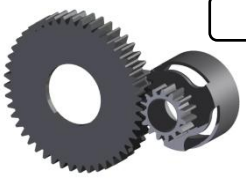

Corona

Motor

Marca

Bujía

Venturi

Embrague

Ruedas

Delantera Izquierda	Delantera Derecha
Trasera Izquierda	Trasera Izquierda

Resultados

Posición

Vuelta Rápida

Opinión del piloto: